Classification

* Selon le noyau ou support:

- **Noyau en air:** le bobinage s'effectue sur un support de matériel non magnétique (fibre, matière plastique). Dans les cas où le support n'est pas utilisé, la bobine est conformée seulement de par la rigidité mécanique du conducteur.

- **Noyau en fer:** comme il a plus de perméabilité que l'air (10 à 100), il augmente la valeur de l'inductance. Toutefois, il ne s'emploie qu'à basses fréquences, car à hautes fréquences les pertes sont élevées. Applications: les sources d'alimentation et amplificateurs audio.

- **Noyau de ferrite:** les ferrites sont des oxydes de métaux magnétiques, à haute perméabilité (10 à 10000), qui sont, en outre, diélectriques. Il en existe une grande variété sur le marché en fonction de leur fréquence de travail.

* Selon la forme constructive : Solénoïdes ou Toriques

* Selon la fréquence du courant appliqué:

- **Haute fréquence:** de petite taille et au nombre de spires réduit

- **Basse Fréquence:** de plus grande taille et au nombre de spires plus important

* Selon le revêtement: plastique, résine, métal (gainé).

* Selon la caractéristique de la valeur: fixe et réglable.

❖ Bobines d'arrêt en mode commun visant à éviter les Interférences

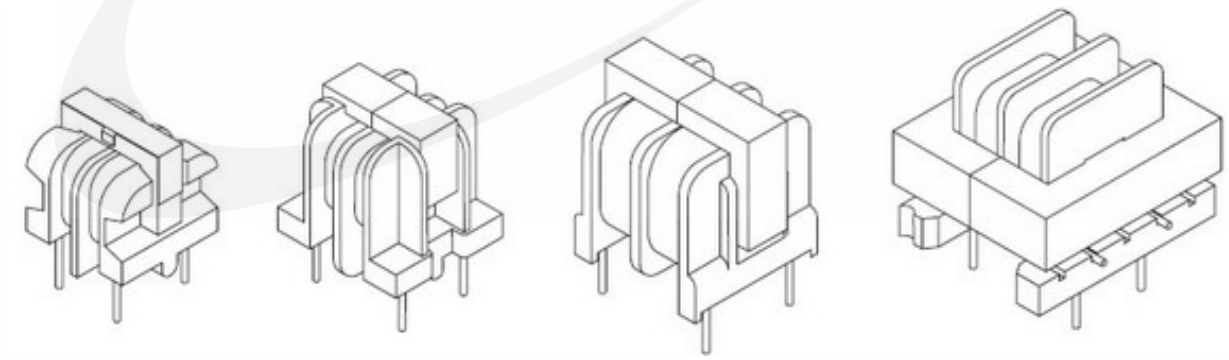

U9.8 U10.5 U16 E25

Modèle	Taille	Gamme d'Inductance	Gamme d'Intensité
6150000 - 6150005	U9.8	1.5 a 47mH	0.18 a 1.1A
6150010 - 6150016	U10.5	1.5 a 68mH	0.30 a 1.9A
6150020 - 6150025	U16	1.5 a 33mH	0.75 a 3.3A
6150030 - 6150035	E25	1.5 a 33mH	0.90 a 4.0A
6150040 - 6150051	FT20	0.6 a 55mH	0.30 a 3.0A
6150060 - 6150066	ET24	4 a 57mH	0.50 a 2.0A
61500370 - 6150073	F25	2 a 8mH	4.0 a 5.0A

Caractéristiques

- Température ambiante ≤ 50 ºC.
- Force diélectrique ≥ 1.5kV entre bobinages.
- Caractéristiques électriques à 25 ºC.

U9.8

Modèle	Inductance (mH) Min	Courant nominal (Arms)	Résistance par bobinage (ohm) Max	Inductance différentielle (µH) Min	Fréquence (kHz) Min
6150000	33	0.18	7	710	210
6150001	18	0.26	3.5	360	280
6150002	10	0.35	2	210	400
6150003	4.7	0.5	0.95	100	610
6150004	2.2	0.8	0.4	45	910
6150005	1	1.1	0.21	20	1300

Dimensions

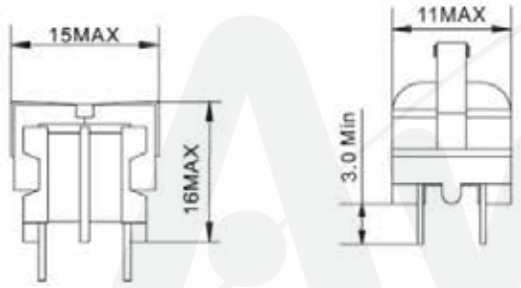

Schéma de connexion

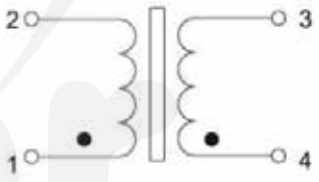

U10.5

Modèle	Inductance (mH) Min	Courant nominal (Arms)	Résistance par bobinage (ohm) Max	Inductance différentielle (µH) Min	Fréquence (kHz) Min
6150010	51	0.3	4	530	125
6150011	33	0.35	3	400	170
6150012	18	0.45	1.7	240	220
6150013	10	0.6	1	140	320
6150014	4.7	0.9	0.43	65	480
6150015	2.2	1.3	0.23	32	740
6150016	1	1.9	0.1	14	1000

Dimensions

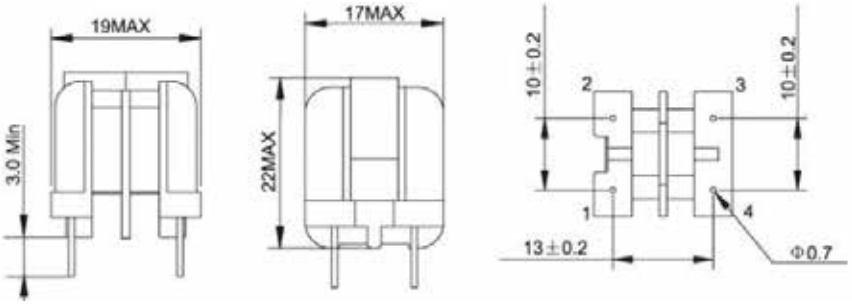

Schéma de connexion

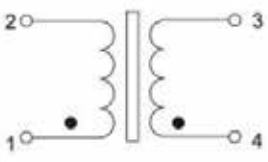

U16

Modèle	Inductance (mH) Min	Courant nominal (Arms)	Résistance par bobinage (ohm) Max	Inductance différentielle (µH) Min	Fréquence (kHz) Min
6150020	22	0.75	1	230	170
6150021	15	0.9	0.75	150	210
6150022	10	1.1	0.44	100	280
6150023	4.7	1.5	0.24	50	440
6150024	2.2	2.3	0.095	20	650
6150025	1	3.3	0.046	10	1000

Dimensions

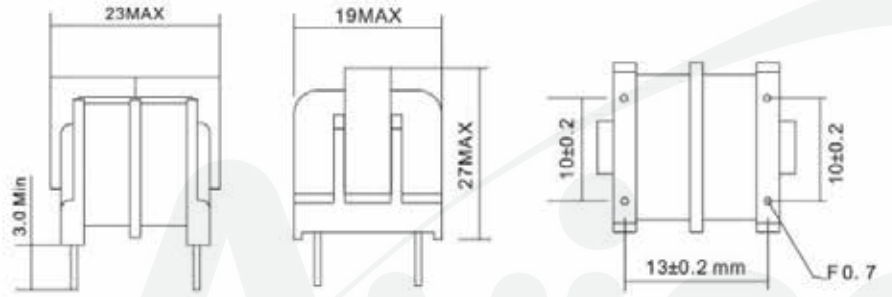

Schéma de connexion

E25

Modèle	Inductance (mH) Min	Courant nominal (Arms)	Résistance par bobinage (ohm) Max	Inductance différentielle (µH) Min	Fréquence (kHz) Min
6150030	22	0.9	0.54	130	170
6150031	15	1.1	0.35	90	210
6150032	10	1.3	0.22	50	270
6150033	4.7	1.8	0.105	25	400
6150034	2.2	2.7	0.05	11	630
6150035	1	4	0.03	7	950

Dimensions

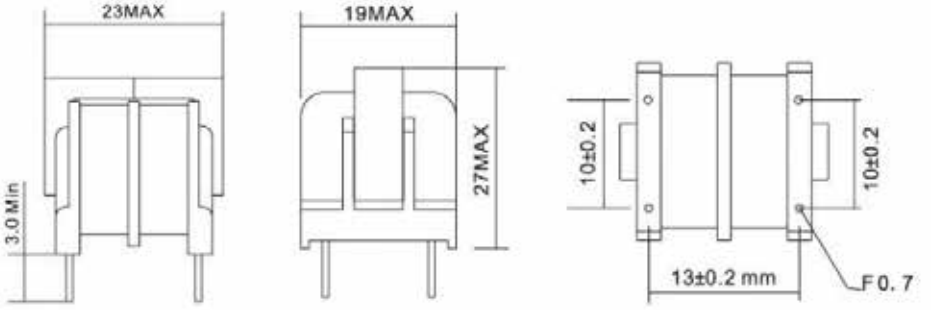

Schéma de connexion

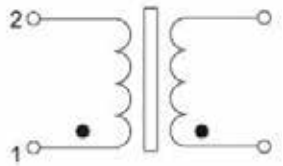

FT20

Modèle	Min Inductance (mH) 1kHz 1V	Max Résistance DC (omh)	Courant nominal (Amrs)
6150040	55	4.1	0.3
6150041	35	2.6	0.4
6150042	23	1.8	0.5
6150043	18	1.3	0.6
6150044	12	0.9	0.6
6150045	8.3	0.74	0.8
6150046	6.2	0.44	1
6150047	5	0.4	1.1
6150048	3.5	0.28	1.3
6150049	2.4	0.19	0.7
6150050	1.3	0.12	2.2
6150051	0.6	0.06	3

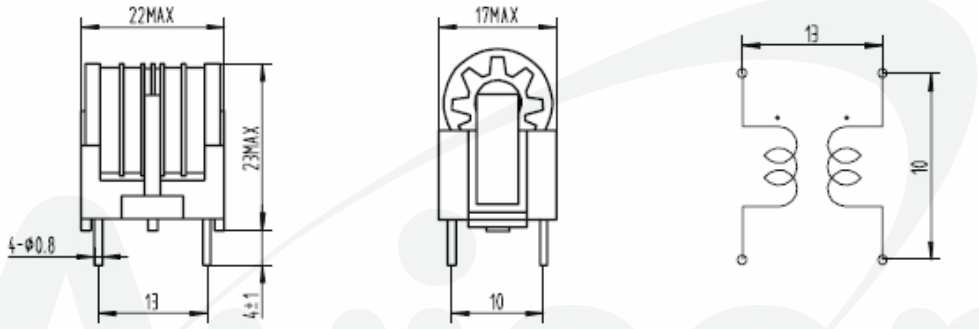

ET24

Modèle	Min Inductance (mH) 1kHz 1V	Max Résistance DC (omh)	Courant nominal (Amrs)
6150060	57	1.75	0.5
6150061	32.5	1	0.7
6150062	24	0.75	0.8
6150063	16.5	0.55	1
6150064	7	0.24	1.5
6150065	5.5	0.21	1.8
6150066	4	0.17	2

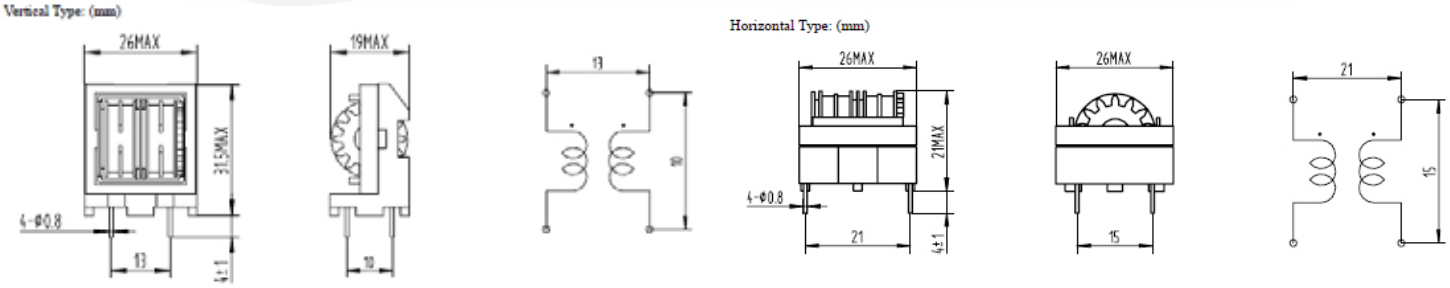

F25

Modèle	Min Inductance (mH) 1kHz 1V	Max Résistance DC (omh)	Courant nominal (Amrs)
6150070	8	90	4
6150071	5	80	4
6150072	3	70	5
6150073	2	70	5

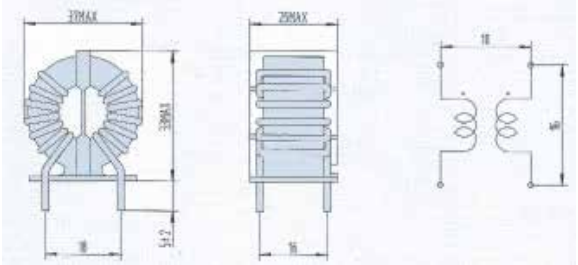

❖ Dimmers pour éviter les interférences électromagnétiques

- Pour la suppression de bruit dans les variateurs de lumière.
- Bobines saturables: elles fournissent une haute impédance pour les interférences de commutation Triac, et une basse impédance pour les composants de 50Hz.
- Caractéristiques électriques à 25ºC.

L= 25+/10mm

Modèle	Puissance (W)	Inductance ± 15%	Courant nominal (Arms)	Résistance (omh)	Condensateur	Dimensions (mm)				Poids Approx
						OD max	ID min	H max	W max	
6150100	150	3.5mH	0.7	1.5	22nF	24	9	9.5	0.5	13 g
6150101	300	2.8mH	1.3	0.73	47nF	29	10	11	0.7	24 g
6150102	500	2.0mH	2.2	0.35	82nF	32.5	9	16	0.9	47 g
6150103	1000	1.3mH	4.5	0.15	220nF	44	14	16.5	1.2	80 g
6150104	2200	450uH	10	0.04	470nF	50	15	22.5	1.8	140 g
6150105	4500	250uH	20	0.014	1nF	58	15	27	2.5	250 g
6150106	500	1.8mH	2.2	0.37	82nF	38	14	12	0.9	39 g

❖ Bobines d'arrêt avec noyau de tambour

- Pour utiliser comme filtre ou convertisseur de puissance courant continu/courant continu.
- Caractéristiques électriques à 25ºC.
- Température ambiante ≤ 70 ºC

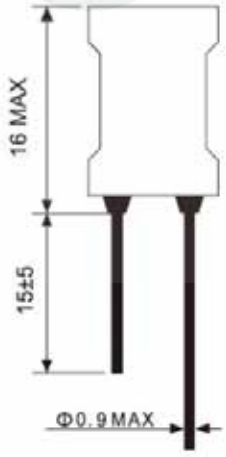

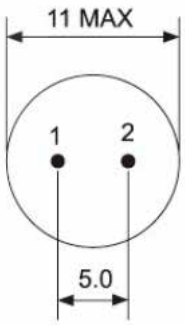

Poids ≈ 3,5 g.

Modèle	Inductance ± 15%	Courant nominal (Arms)	Courant de saturation	Résistance max (omh)
6150110	10 uH	5.0	6.5 Amax.	0.016
6150111	22 uH	3.5	4.2 Amax.	0.031
6150112	47 uH	2.4	2.9 Amax.	0.07
6150113	100 uH	1.5	2.0 Amax.	0.15
6150114	220 uH	1.1	1.35 Amax.	0.30
6150115	470 uH	0.7	0.95 Amax.	0.70
6150116	820 uH	0.55	0.7 Amax.	1.15

❖ Inducteurs

Les bobines ou inducteurs sont des composants qui ont un certain nombre de tours de câble qui introduit une inductance magnétique dans un circuit électrique pour produire un flux magnétique ou réagir mécaniquement aux variations du flux magnétique.

En raison de ses nombreuses applications et références, il nous est impossible de les décrire toutes dans ce catalogue. Certaines des familles que nous mettons à votre disposition sont:

Bobines électriques toriques

Bobines électriques toriques

Bobines électriques à noyau de ferrite

Bobina compensada trifásica horizontal

Bobine compensée (Common Mode) triphasé

Bobine compensée (Common Mode) triphasé

Bobines électriques toriques